Bewegungs- und Präsenzmelder - Professional Line

PD IR 4360-8

DALI-2 Input Device - Unterputz weiß
EAN 4007841 085766
Art.-Nr. 085766
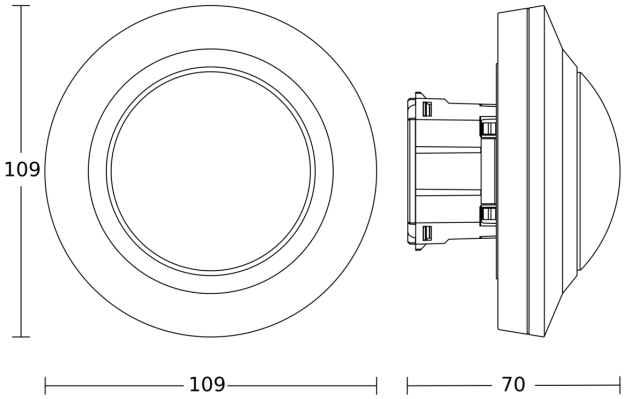
Maßzeichnung